Detalle del corte del cable coaxial

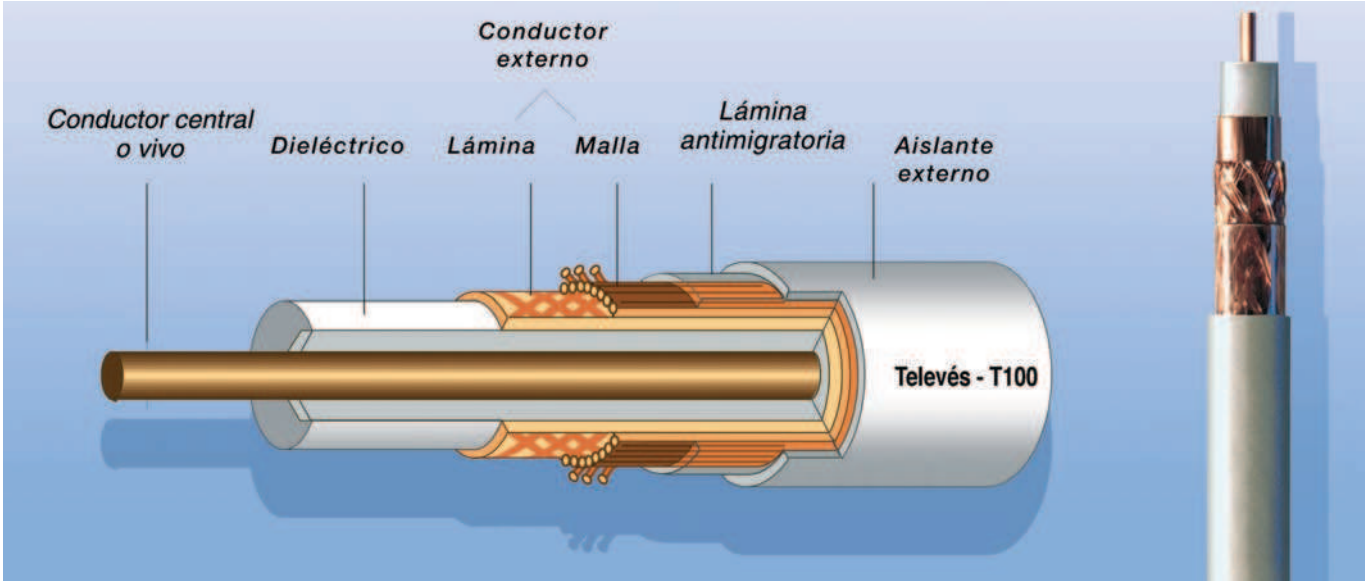

Detalle de la bobina de cartón

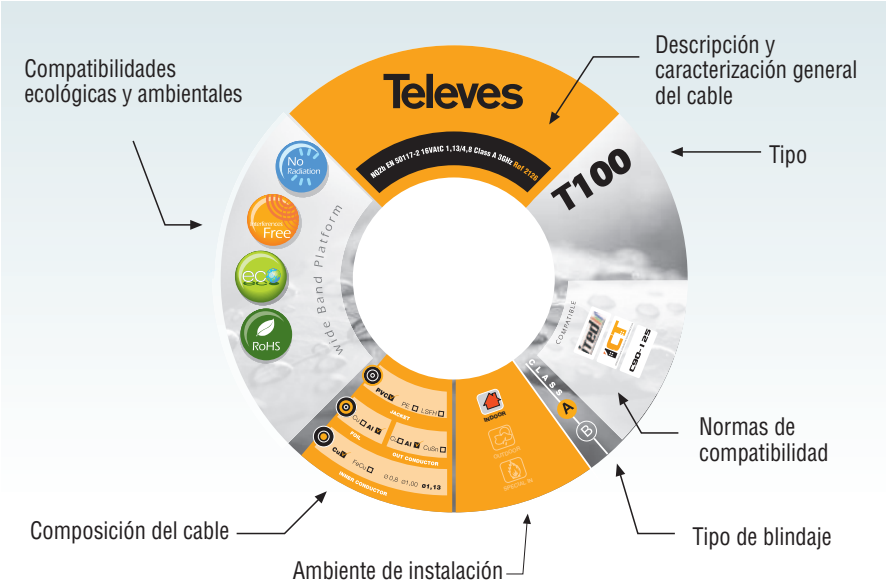

Detalle del pelado del cable coaxial

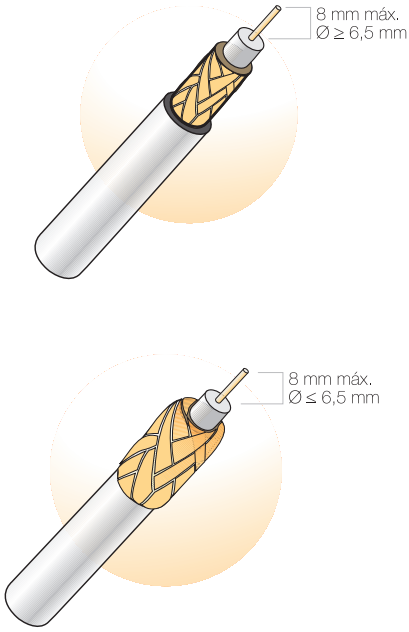

Recomendaciones

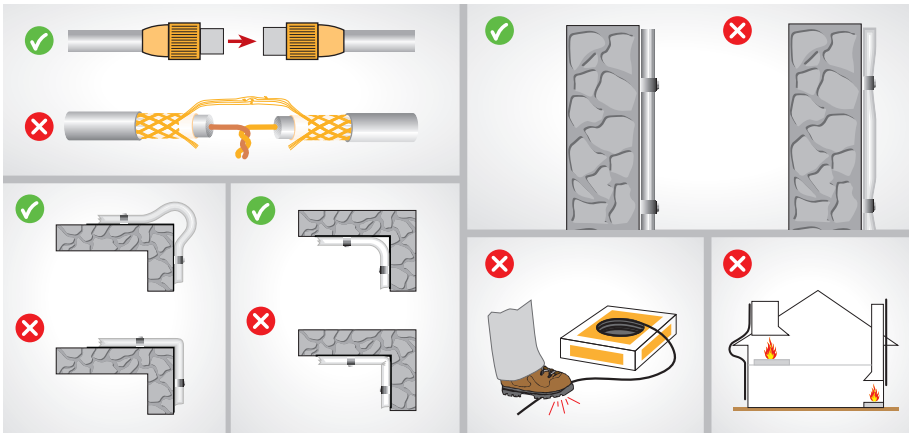
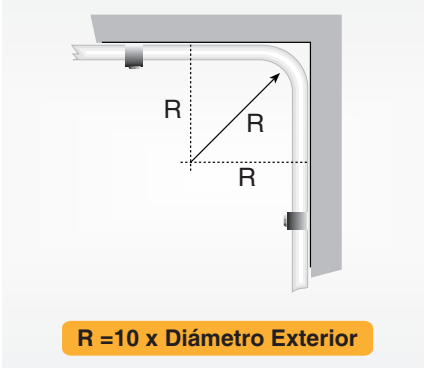
Radio de curvatura óptimo