Dimensiones (mm)

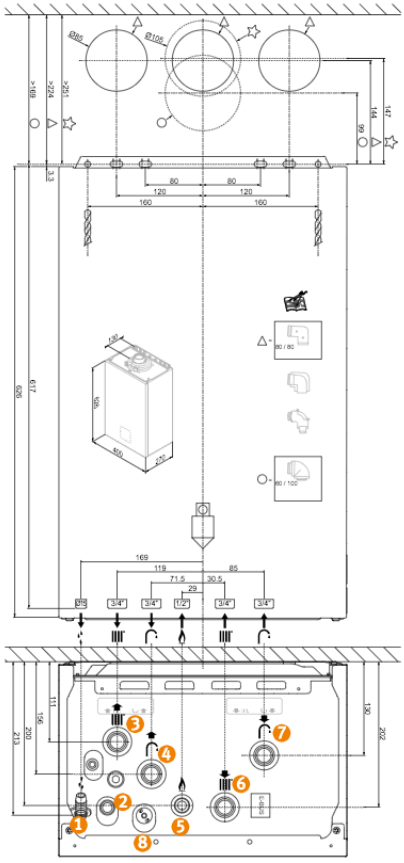

1. Conexión desagüe condensados.
2. Conexión válvula de seguridad.
3. Conexión de ida de calefacción.
4. Conexión de agua caliente sanitaria.
5. Conexión de gas.
6. Conexión de retorno de calefacción.
7. Conexión de agua fría.
8. Llave de llenado.

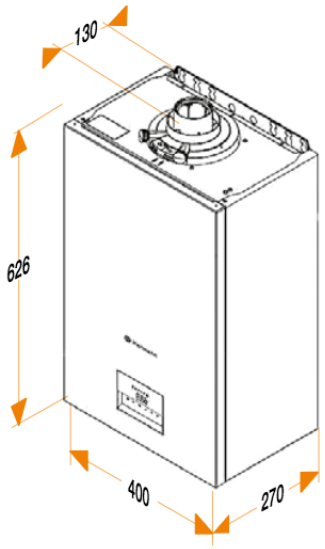

ATENCIÓN:
- No se suministra cable de alimentación de red eléctrica.
- Las conexiones hidráulicas no son DIN ni Saunier Duval.

Modelo GAS NATURAL. TRANSFORMABLE A PROPANO		MicraCom Condens
Precio	€	1.900
Referencia	GN	12026120
Gas		N/P*
Tipo de gas		II2H3P
Calefacción		
Potencia útil (50/30 °C) (G_{20}/G_{31})	kW	6,6-20,0
Potencia útil (80/60 °C) (G_{20}/G_{31})	kW	6,0-18,3
Eficiencia energética	%	92
Rango de temperatura de calefacción	°C	30…75
Máxima presión de trabajo	MPa/bar	0,3/3
Caudal de condensados con carga nominal	l/h	1,89
Capacidad vaso de expansión	L	8
Agua caliente sanitaria		
Potencia térmica ACS	kW	24
Eficiencia energética	%	86
Ajuste de temperatura de ACS	°C	35…55
Caudal mínimo	l/h	1,7
Confort de ACS (según EN13203)		★★
Máxima presión de agua admisible	MPa/bar	1/10
Evacuación de humos		
Longitud max. conducto concéntrico C13 Ø 60/100 mm	m	9 + 1 codo 87°
Longitud max. conducto concéntrico C13 Ø 80/125 mm	m	16 + 1 codo 87°
Longitud máx. conducto excéntrico Ø 80 mm (aire + humos) [máx. humos vertical] Máx. toma de aire si está en fachada opuesta a evacuación humos	m	24 (22) 8 + 1 codo 87°
Circuito eléctrico		
Máximo consumo	W	90
Protección		IPX5
Otros datos		
Dimensiones (ancho x profundo x alto)	mm	626x400x270
Peso neto sin embalaje	kg	25,6
Homologación	CE	0063CU3005

(*) Suministrado a gas natural. Incluye instrucciones de transformación a propano.
Incluye ventosa evacuación horizontal (Ø 60/100) (Ref. 0010031031). Dispone de kit de conexiones estándar opcional (Ref. 0020135272). IVA no incluido. Precios recomendados por el fabricante salvo error tipográfico.

Curvas de la bomba de calefacción
(muestran la relación entre presión y caudal)

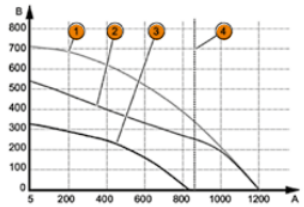

Ⓐ Caudal de agua en el circuito de calefacción (l/h).
Ⓑ Presión disponible del circuito de calefacción (kPa).

1. Velocidad máxima bypass cerrado.
2. Velocidad máxima (bypass abierto ¾ de vuelta).
3. Velocidad mínima (bypass abierto ¾ de vuelta).
4. Qmax (ΔT = 20 °C).